HARLEY-DAVIDSON
FXDB Dyna Street Bob
FXDC Dyna Super Glide Custom

Artikel-Nr.: 625.719 chrom

C-Bow

Montage

Der Bausatz umfaßt die folgenden Teile:

Stück	Bestellnr.	Bezeichnung
2	150.540HB	C-Bow chrom
1	713.211HB	Halteadapter vorne links
1	713.212HB	Halteadapter vorne rechts
1	713.213HB	Halteadapter hinten links
1	713.214HB	Halteadapter hinten rechts
8	150.892	Sechskantschraube M6 x 20
4	151.250	Distanz ø18 x 11 x 65 mm
2	151.203	Sechskantschraube M8x95

Stück	Bestellnr.	Bezeichnung
2	151.234	Sechskantschrauben 5/16 x 2.3/4“
2	151.235	Sechskantschrauben 3/8 x 4“
8	150.809	U-Scheibe ø6,4
4	150.810	U-Scheibe ø8,4
2	150.811	U-Scheibe ø10,5
8	150.893	U-Scheibe ø17 x ø6,4 x 3mm
2	150.803	Tensilockmuttern M8
2	270.115	Kabelbinder klein

Vorbereitung:

Vor der Montage das Fahrzeug unterbauen und leicht anheben so das das Hinterrad frei ist.
Schlussleuchte sowie Blinker demontieren.
Die Steckverbindung am Blinker abziehen, damit später die Kabel durch die Bohrungen des Adapter passen.

Ziehen sie alle zugänglichen Schrauben zuerst nur locker an. Nachdem alles montiert ist, werden die Schrauben dann auf das entsprechende Anzugsmoment festgezogen.
Dadurch wird sichergestellt, dass das Produkt spannungsfrei angebaut ist.
Schrauben zusätzlich mit Sicherungsmittel sichern.
Anzugsmomente des Motorradherstellers beachten!

Hepco & Becker GmbH
An der Steinmauer 6
66955 Pirmasens
Germany

Tel: +49 (0) 6331 1453 100
Fax: +49 (0) 6331 1453 120
e-mail: vertrieb@hepco-becker.de
Internet: www.hepco-becker.de

HEPCO & BECKER

Montage

1

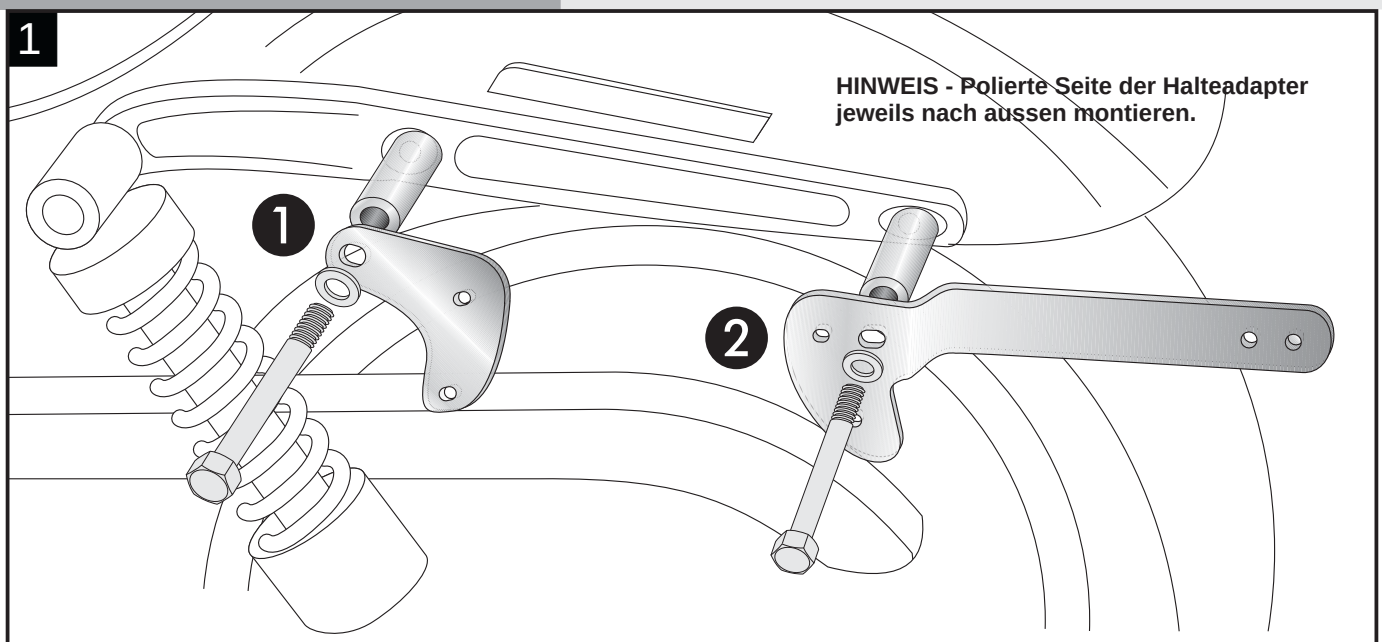

1 Montage des Halteadapters vorne links und rechts:
Die Schraube am Rahmen der Kotflügelaufhängung demontieren,sie entfällt.
An der nun freien Bohrung den Halteadapter mit der Sechskantschraube 3/8x4“ sowie U-Scheibe ø10,5 montieren. Zwischen Adapter und Rahmen die Distanz ø18 x ø11 x 65mm fügen.

2 Montage des Halteadapters links und rechts hinten:
An der nun freien Bohrung der Original-Blinkerbefestigung den Halteadapter mit der Sechskantschraube M8x95 sowie U-Scheibe ø8,4 verschrauben. Zur Verschraubung innen die Tensilock-Mutter M8 verwenden. Zwischen Adapter und Rahmen die Distanz ø18 x ø11 x 65mm fügen.

2 Montage des C-Bow-Halters an den Halteadaptern:
Mit den Sechskantschrauben M6x20 sowie U-Scheiben ø6,4.
Zwischen Adapter und C-Bow-Halter die U-Scheiben ø17 x ø6,4 x 3mm fügen.
Die Blinker werden an den hinteren Bohrungen des Halteadapters mit der Sechskantschraube 5/16 x 2.3/4“ und U-Scheibe ø 8,4 verschrauben. Blinkerkabel wie Original anschliesen.
Alle Teile ausrichten und festziehen.

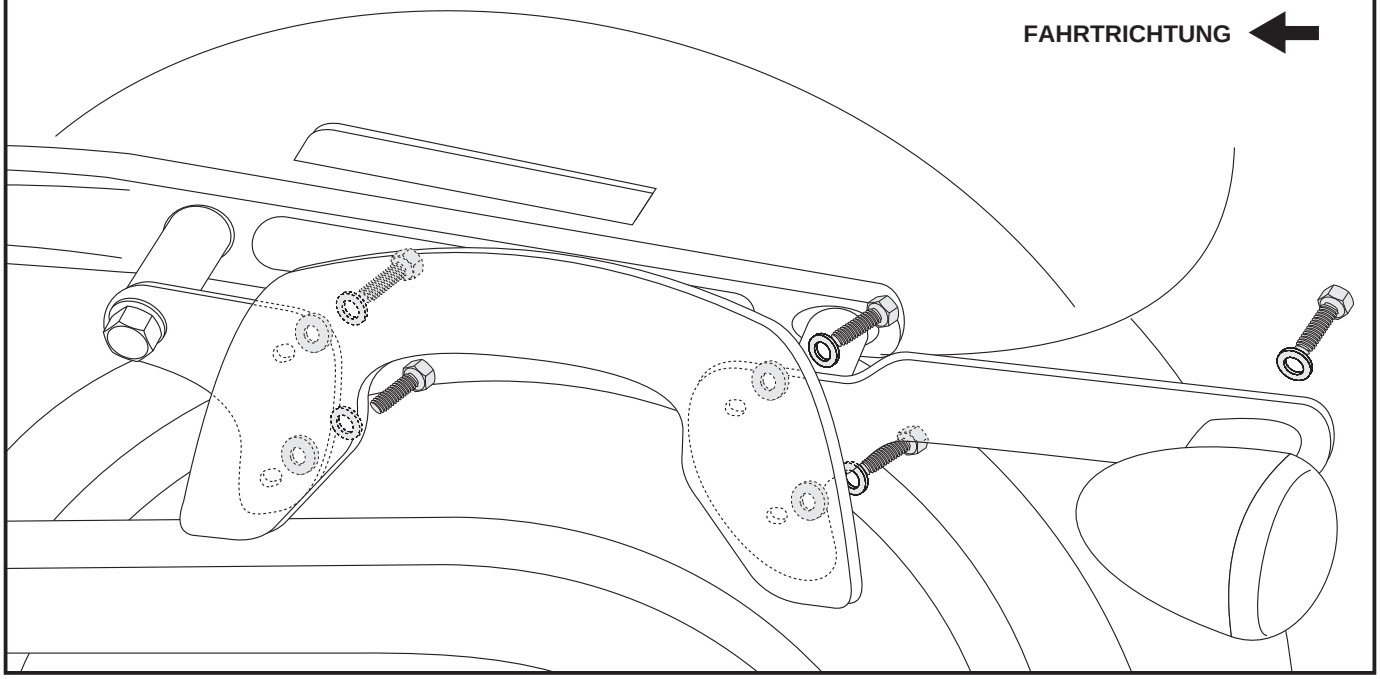

HARLEY-DAVIDSON
FXDB Dyna Street Bob
FXDC Dyna Super Glide Custom

Item-No.: 625.719 chrome

C-Bow

Assembling instructions

The kit includes the following parts:

Quant	item no.	description
2	150.540HB	C-Bow chrome
1	713.211HB	front adapter left
1	713.212HB	front adapter right
1	713.213HB	rear adapter left
1	713.214HB	rear adapter right
8	150.892	hexagon bolt M6 x 20
4	151.250	spacer ø18 x 11 x 65 mm
2	151.203	hexagon bolt M8x95

Quant	item no.	description
2	151.234	hexagon bolt 5/16 x 2-3/4“
2	151.235	hexagon bolt 3/8 x 4“
8	150.809	washer ø6,4
8	150.810	washer ø8,5
4	150.811	washer ø10,5
8	150.893	washer ø17 x ø6,4 x 3mm
2	150.803	tensilock nut M8
2	270.115	tie wrap

Preparing:
it is helpfull to lift the motorbike, so that the rear wheel is free.
Dismantle rear light and blinkers.
Disconnect electrical plug connection of the blinker, so that the cable can be pulled through the boring in the adapters.

Tip:
Fit all parts and screw on not too strong.
After mounting all parts, the screws should be tightened to the torque specified.
This guarantees, that the kit is mounted without tension.

Hepco & Becker GmbH
An der Steinmauer 6
66955 Pirmasens
Germany

Tel: +49 (0) 6331 1453 100
Fax: +49 (0) 6331 1453 120
e-mail: vertrieb@hepco-becker.de
Internet: www.hepco-becker.de

1

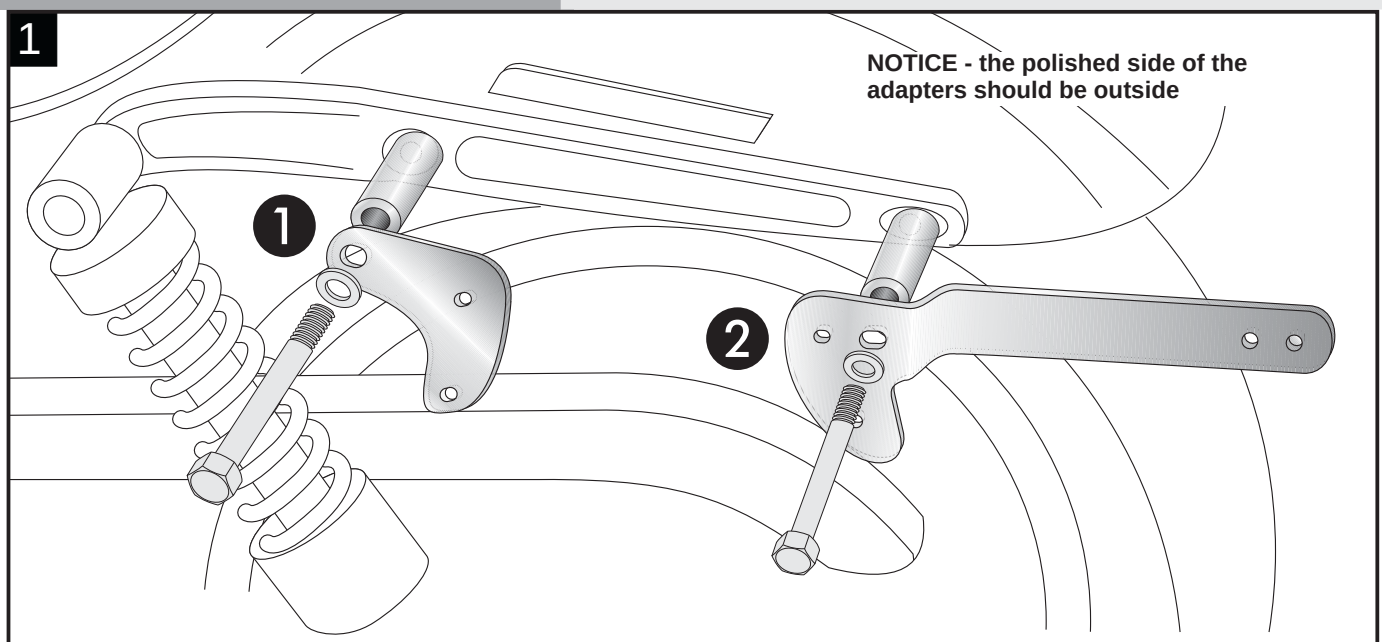

1 Fastening of the front adapter left + right:
Unscrew original screw at the fender fixing point - this screw is obsolete.
Fix the front adapter with hexagon bolt 3/8x4“ and washer ø10,5.
Sandwich spacer ø18 x ø11 x 65mm.

2 Fastening of the rear adapter left + right:
At the borings of the original blinker fixing point with hexagon bolt M8x95 and washer ø8,4.
Inside use tensilock nut M8. Sandwich chromed spacer ø18 x ø11 x 65mm.

2

Fix the C-Bow to the adapters (mounted in step 1).
Use hexagon bolts M6 x 20 with washer ø6,4.
Sandwich washers ø17 x ø6,4 x 3mm.
Fix the blinkers to the adapter with hexagon bolts 5/16 x 2.3/4“ and washers ø 8,4.
Connect electrical cabels.
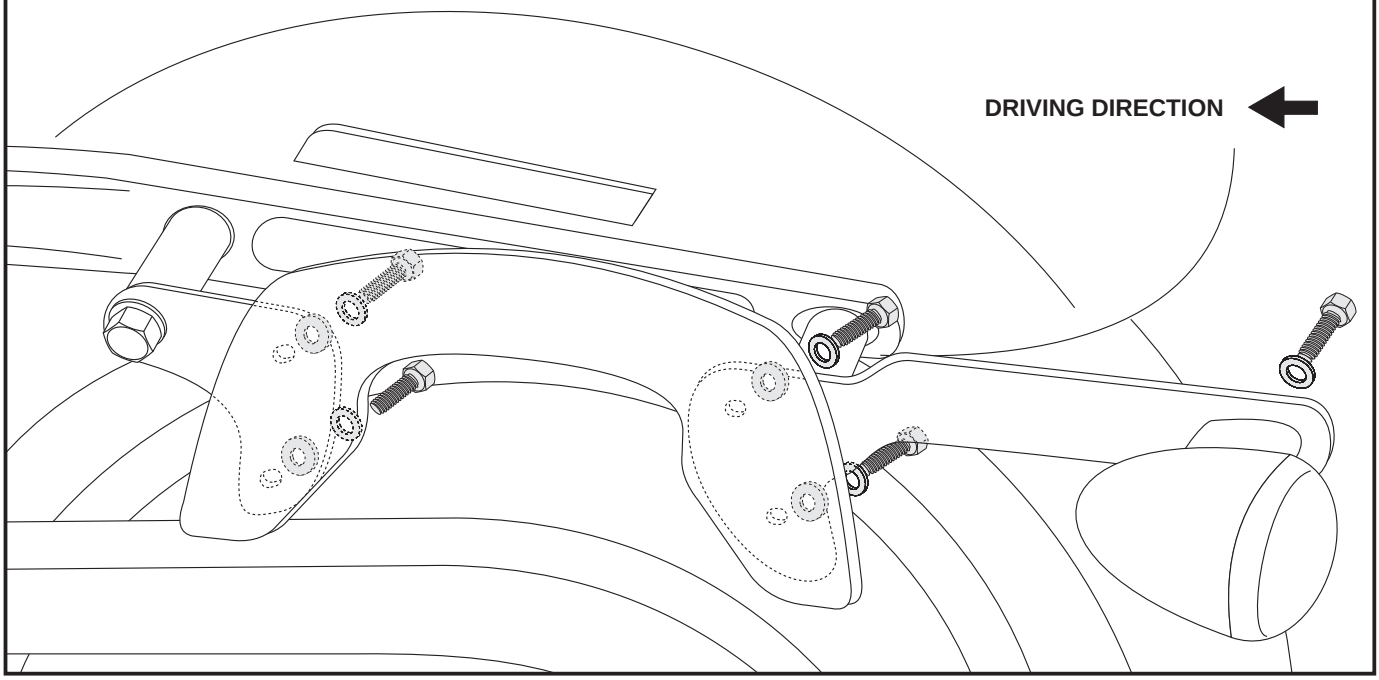
Now, all screws should be tightened to the torque specified.