Kofferträger/ side carrier
KAWASAKI ZZR 1400

Artikel-Nr.:
650.2502 00 01 schwarz

Motorradkoffer
Gepäckträger
Zweiradzubehör
Aktenkoffer
Werkzeugkoffer
Spezialkoffer

HEPCO & BECKER

Lock it System

Montage

Der Bausatz umfaßt die folgenden Teile:

Stück Quant	Bestellnr. item no.	Bezeichnung description	
1	702.045HB	Kofferträger links	side carrier left
1	702.046HB	Kofferträger rechts	side carrier right
1	702.247HB	Versteifungsbügel	Bracingbow
2	702.248HB	Haltelasche vorne unten	mounting strut
2	702.249HB	Haltelasche vorne oben	mounting strut
2	702.250HB	Haltelasche hinten oben	mounting strut
2	702.251HB	Adapterlasche	mounting adapter
2	150.812	Aludistanzen ø15 x ø9 x 11,5 mm	alu distance
4	150.911	Linsenkopfschrauben M 6 x 16	filister headscrew
2	150.970	Linsenkopfschrauben M 8 x 30	filister headscrew

Der Bausatz umfaßt die folgenden Teile:

Stück Quant	Bestellnr. item no.	Bezeichnung description	
2	150.810	U-Scheiben ø8,4	washer
6	150.809	U-Scheiben ø6,4	washer
2	151.045	Karosserie-Scheibe ø30 x ø10,5 x 2,5	body washer
4	150.799	selbstsichernde Mutter M6	self-lock nut
6	151.046	Lock it System-Schrauben	Lock it screw
6	151.047	Sicherungsscheiben	lock washer
2	151.048	Schlitzschrauben M 6 x 16	slotted-head screw
1	702.253HB	Bohrschablone	drilling-pattern

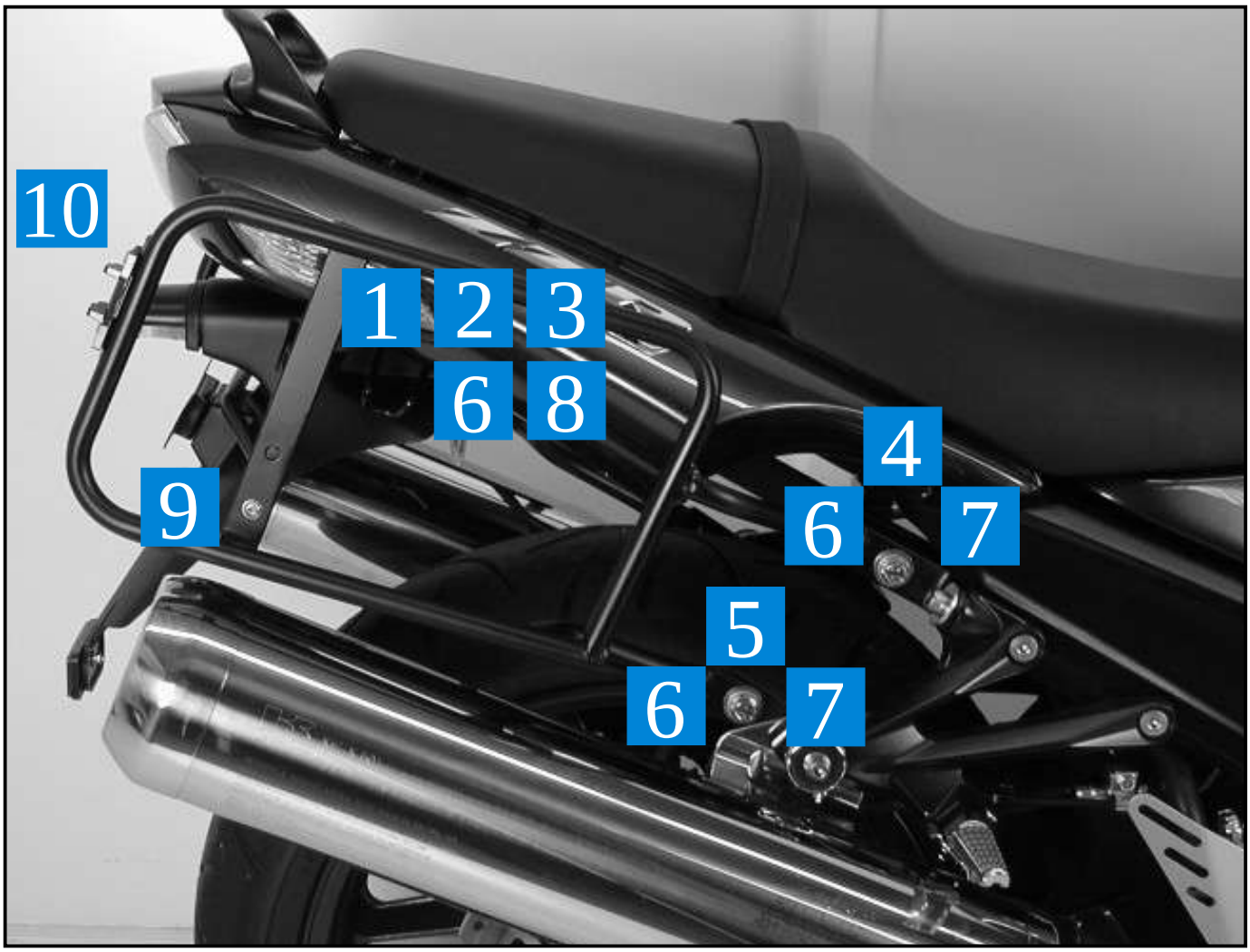

Kofferträger/ side carrier
KAWASAKI ZZR 1400

Artikel-Nr.:
650.2502 00 01 schwarz

Motorradkoffer
Gepäckträger
Zweiradzubehör
Aktenkoffer
Werkzeugkoffer
Spezialkoffer

HEPCO & BECKER

Lock it System

Montage

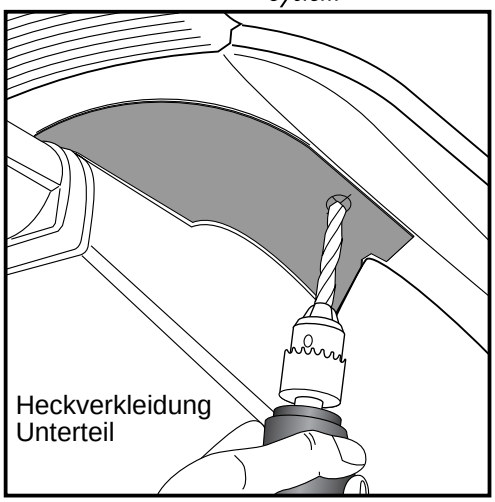

1

Vorbereitende Arbeiten:

Demontieren:
- Sitzbank
- Oberteil Heckverkleidung

Bohrung anbringen zur Montage der Adapterlaschen:
Bohrschablone ausschneiden und auf das Unterteil der Heckverkleidung auflegen. An den vorgezeichneten Punkten eine Bohrungen von jeweils 16 mm anbringen.

EMPFEHLUNG:
Die Montage der Kofferträger ist einfacher, wenn bei Montage der Haltelaschen (Bild 3 bis 5) die Schrauben nur leicht angezogen werden, um Korrekturen der Position zu ermöglichen.
Erst nach Montageschritt 9 sollten alle Schrauben fest angezogen werden.

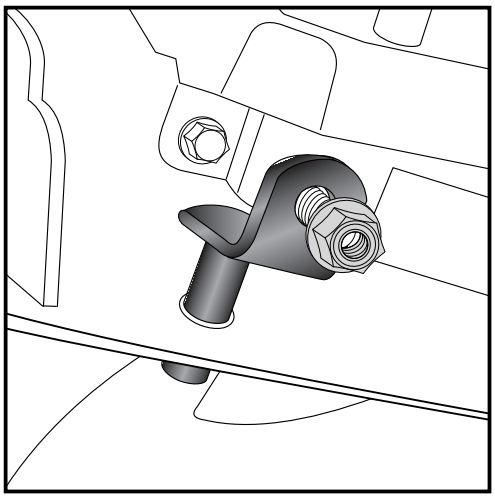

2

Montage der Adapterlaschen:
Die Muttern der Verschraubung der Rahmenunterzüge entfernen. Die Gewinderöhrchen der Adapterlaschen werden von oben durch die angebrachten Bohrungen gesteckt. Die Laschen werden außen an den Rahmenunterzügen mit Originalschrauben und Muttern verschraubt.

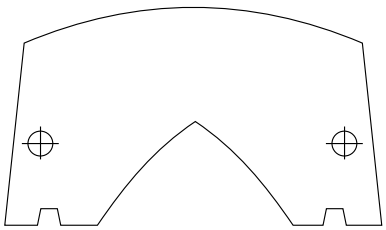

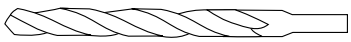

ø 16 mm

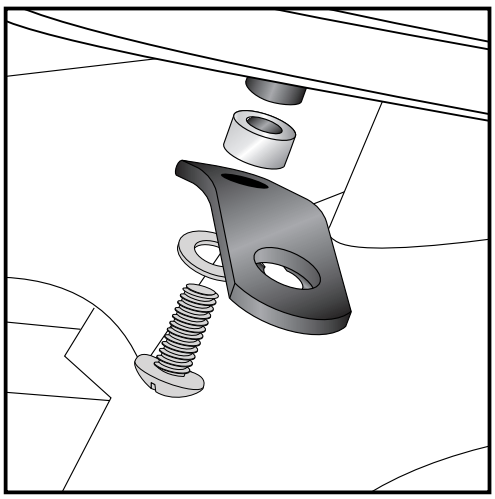

3

Montage der Haltelaschen hinten oben:
In den Gewinden der zuvor montierten Adapterlaschen unter Zwischenfügen der Aludistanzen ø15 x ø9 x 11,5 mit den Linsenkopfschrauben M8 x 30 und U-Scheiben ø8,4.

HINWEIS:
Wird gleichzeitig die Gepäckbrücke montiert, entfällt die Aludistanz, stattdessen wird die Lasche der Gepäckbrücke mit der der Brücke beiliegenden Distanz verschraubt.

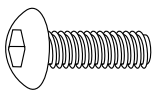

je 2x

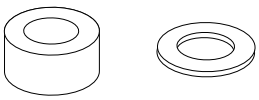

Kofferträger/ side carrier
KAWASAKI ZZR 1400

Artikel-Nr.:
650.2502 00 01 schwarz

Motorradkoffer
Gepäckträger
Zweiradzubehör
Aktenkoffer
Werkzeugkoffer
Spezialkoffer

HEPCO & BECKER

Lock it System

Montage

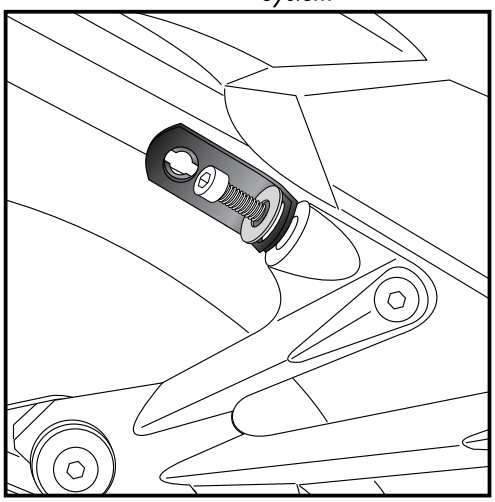

4

Montage der Haltelaschen vorne oben:

In den Gewinden der Soziusfußrastenausleger unter Zwischenfügen der Karosseriescheiben ø30 x ø10,5 x 2,5 mit den Originalschrauben. Die original Alu-Abdeckungen entfallen.

2x

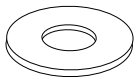

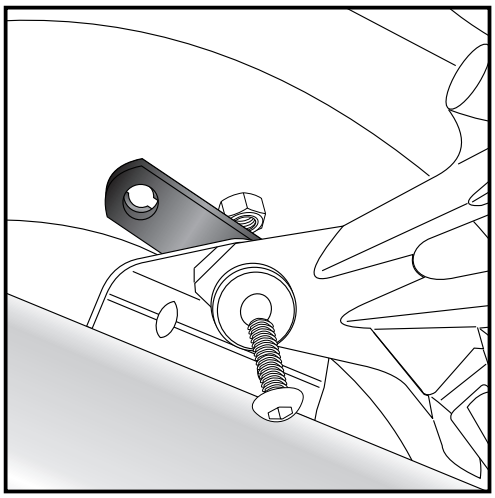

5

Montage der Haltelaschen vorne unten:

Innen an den Auspufftopfverschraubungen mit den Originalschrauben und - Muttern

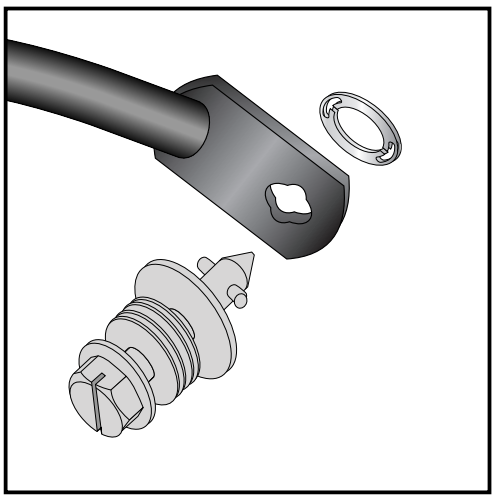

6

Montage der Lock it System-Schrauben:

An den Kofferträgern links / rechts werden die Lock it System-Schrauben an den drei Befestigungslaschen mittels der Sicherungsscheibe montiert. Die Scheiben und Lock it System-Schrauben verbleiben bei Demontage an den Befestigungspunkten der Kofferträger.

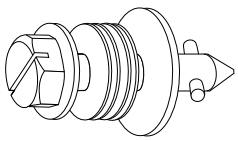

6x

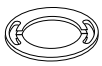

Kofferträger/ side carrier
KAWASAKI ZZR 1400

Artikel-Nr.:
650.2502 00 01 schwarz

Motorradkoffer
Gepäckträger
Zweiradzubehör
Aktenkoffer
Werkzeugkoffer
Spezialkoffer

HEPCO & BECKER

Lock it System

Montage

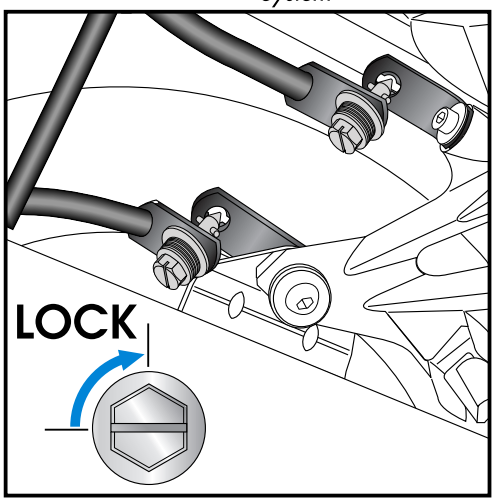

7

Montage der Kofferträger links / rechts:
Die so vorbereiteten Kofferträger werden an den Haltelaschen mittels der Lock it System-Schrauben befestigt.

ACHTUNG:
Lock it System-Schrauben nicht überdrehen !
Langsam drehen (Viertelumdrehung) bis die Schraube fühlbar einrastet und am Anschlag anliegt.

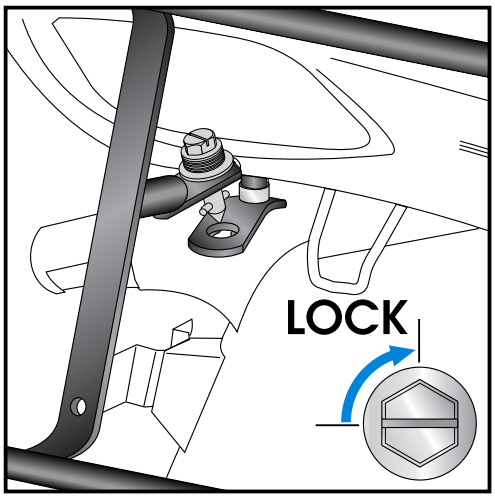

8

Montage der Kofferträger links / rechts:
Die so vorbereiteten Kofferträger werden an den Haltelaschen mittels der Lock it System-Schrauben befestigt.

ACHTUNG:
Lock it System-Schrauben nicht überdrehen !
Langsam drehen (Viertelumdrehung) bis die Schraube fühlbar einrastet und am Anschlag anliegt.

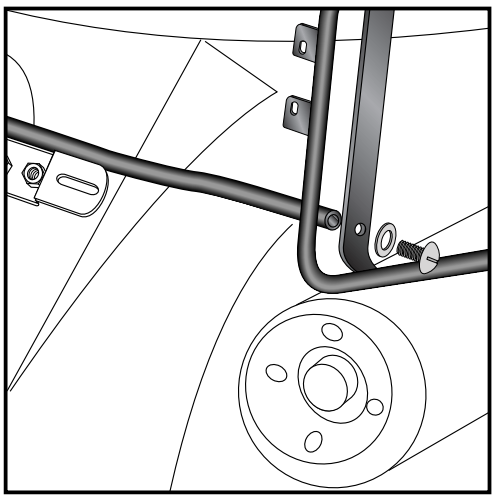

9

Montage des Versteifungsbügels:
Dieser wird an den Flachstahlbügeln der Kofferträger mit den Schlitzschrauben M6 x 16 und U-Scheiben ø6,4 verschraubt.
Er verläuft zwischen Nummernschildbeleuchtung und Nummernschildhalter auf der Außenseite.

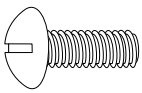

je 2x

Kofferträger/ side carrier
KAWASAKI ZZR 1400

Artikel-Nr.:
650.2502 00 01 schwarz

Motorradkoffer
Gepäckträger
Zweiradzubehör
Aktenkoffer
Werkzeugkoffer
Spezialkoffer

HEPCO & BECKER

Lock it System

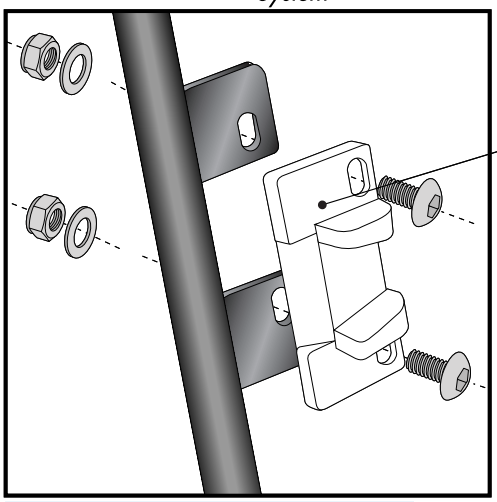

10

Hinweise zur Koffermontage

Montage des Metalladapters zum Einhaken des Kofferhalteschlosses

HINWEIS :
die Metalladapter liegen den Koffern bei, nicht diesem Kofferträgerset.

Die notwendigen Schrauben zur Montage der Metalladapter am Kofferträger sind beigefügt (Linsenkopfschrauben M6 x 16, U-Scheiben ø6,4, selbstsichernde Muttern M6).

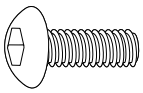

je 4x

Diebstahlschutz

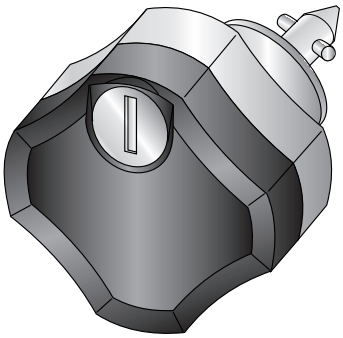

Die optional unter der Bestell-Nummer: 151.050 erhältlichen abschließbaren Lock it System-Schrauben stellen einen wirksamen Diebstahlschutz des Kofferträgers dar.
Es wird empfohlen, pro Seite eine normale Lock it System-Schraube durch diese abschließbare Schraube zu ersetzen.

Nach der Montage alle Verschraubungen auf festen Sitz kontrollieren!
Control all screw connections after the assembly for tightness!

Bitte beachten Sie unsere beigefügten Serviceinformationen.
Please notice our enclosed service information.

Weiteres Zubehör:
Gepäckbrücke Art.-Nr.650.2502 01 01 in schwarz -als Ergänzung montierbar

Hepco & Becker GmbH
Birkenstraße/Industriegebiet
D-66989 Höhfröschen

Tel. 0049 (0) 6334 - 9216-0
Fax 0049 (0) 6334 - 9216-80
www.hepco-becker.de