Gepäckbrücke
Alurack

YAMAHA XJ 6 / Diversion

Artikel-Nr.:
650.4530 01 01 schwarz

Seitenkoffer
Topcases
Gepäckträger
Lock it System
Softbags
Aluminiumkoffer
Lederkoffer
Schutzbügel
Hauptständer
Chopper-Parts
Quad-Parts
Accessoires

HEPCO & BECKER

Montage

Der Bausatz umfaßt die folgenden Teile:

Stück	Bestellnr.	Bezeichnung
1	799.901HB	Alu-Rack
1	799.902HB	TC-Bügel für Alu-Rack
1	799.903HB	Abdeckplatte für Rack
1	704.319HB	Rohradapter links
1	704.320HB	Rohradapter rechts

Stück	Bestellnr.	Bezeichnung
4	150.885	Inbusschrauben M6 x 12
4	150.763	Inbusschrauben M6 x 20
4	150.809	U-Scheiben ø6,4
4	150.799	selbstsichernde Muttern M6
4	150.164	Viereck-Scheiben 20 x 20 x ø6,4

WICHTIGER HINWEIS

Bitte beachten Sie, dass die maximale Zuladung von 5 kg keinesfalls überschritten werden darf. Andernfalls kann es zu Rahmenschäden kommen.

Anzugsmomente des Motorradherstellers beachten!
Nach der Montage alle Verschraubungen auf festen Sitz kontrollieren!
Bitte beachten Sie unsere beigefügten Serviceinformationen.

Als weiteres Zubehör lieferbar:

Kofferträger Lock it (abnehmbar)	Art.-Nr.: 650.4530 00 01 schwarz
Frontschutzbügel	Art.-Nr.: 503.4530 00 01 schwarz
Motorschutzbügel	Art.-Nr.: 501.4530 00 01 schwarz
Heckschutzbügel	Art.-Nr.: 504.4530 00 01 schwarz

Hepco & Becker GmbH
An der Steinmauer 6

D-66955 Pirmasens

Tel.: +49 (0)6331 - 1453 - 100
Fax: +49 (0)6331 - 1453 - 120
eMail: vertrieb@hepco-becker.de
www.hepco-becker.de

HEPCO & BECKER

Montage

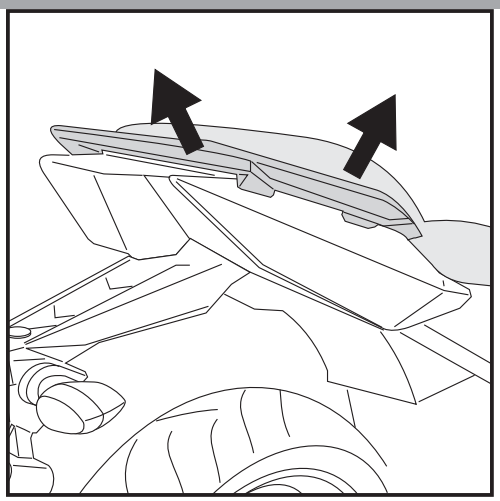

1

Vorbereitende Arbeiten:

Sitzbank öffnen, Soziushaltegriffe demontieren, diese entfallen. Die Blinker verbleiben in der Originalposition.

Tipp:

Schrauben sie alle Teile an und lassen sie die zugänglichen Schrauben etwas locker. Nachdem alles montiert ist, werden alle Schrauben auf das entsprechende Anzugsmoment angezogen. Dadurch wird sichergestellt, dass das Produkt spannungsfrei angebaut ist.

Montage der Rohradapter links/rechts:

Rohradapter an den freien Bohrungen des Haltebügels positionieren und mit den Originalschrauben befestigen.

2

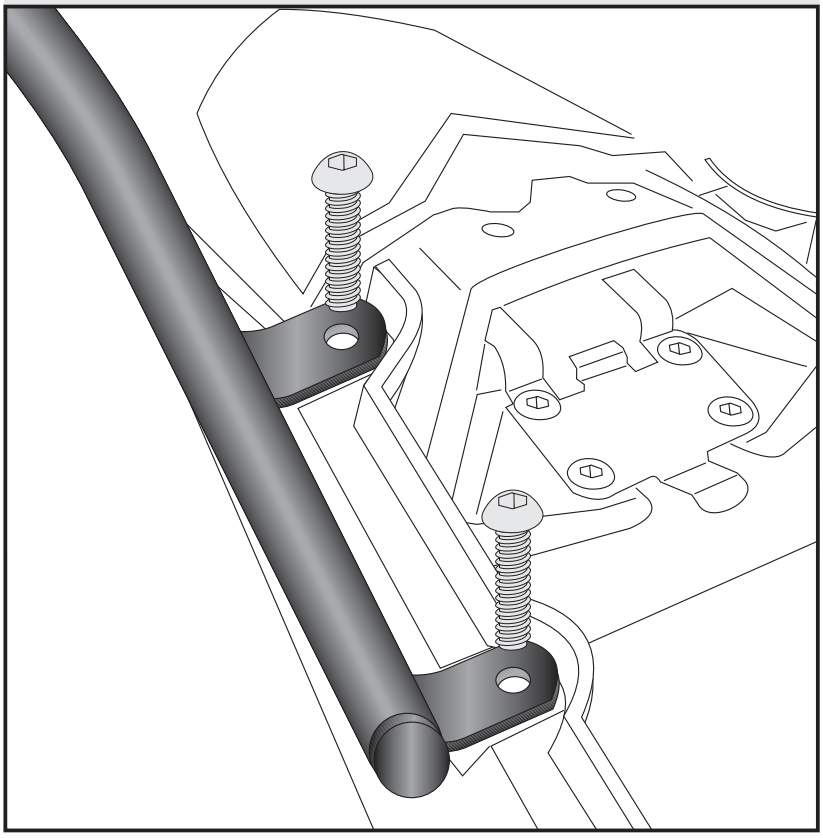

HEPCO & BECKER

Montage

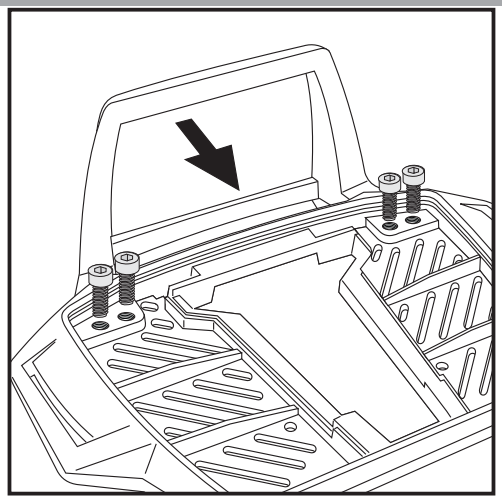

3

Vorbereitung des Alu-Racks:

Den beiliegenden TC-Bügel mit den Inbusschrauben 6 x 12 hinten unter dem Alu-Rack verschrauben.

HINWEIS:
Der TC-Bügel ist nur bei Anbringung eines Hepco & Becker Topcases erforderlich.

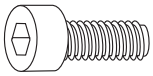

4x

4

Montage des Alu-Rack:

Das Alu-Rack wird mit den Inbusschrauben M6 x 20,Viereck-Scheiben 20 x 20 x ø6,4, U-Scheiben ø6,4 und selbstsichernden Muttern M6 an den deckungsgleich verlaufenden Bohrungen der Rohradapter verschrauben.

Anschließend die Kunststoffabdeckung des Alu-Racks montieren.

HINWEIS:
Alurack so montieren, dass sich die Sitzbank noch aufklappen läßt.

je 4x

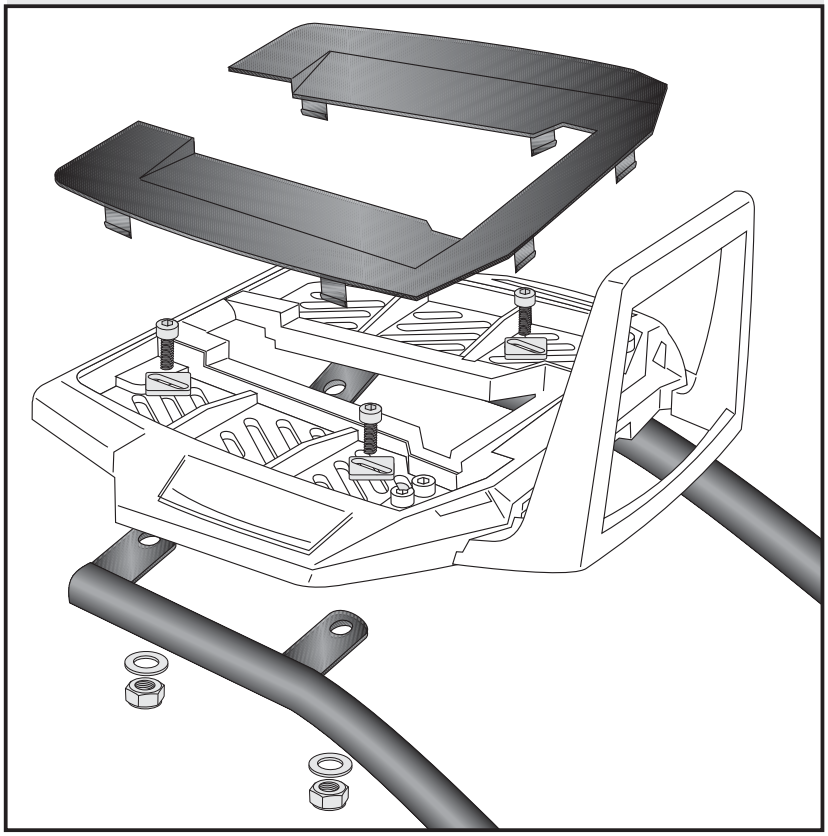

Rear aluminium rack

YAMAHA XJ 6 / Diversion

Item - No.:
650.4530 01 01 black

Assembling instructions

Side cases
Top cases
luggage frames
Lock it system
Softbags
Aluminium luggage
Leather luggage
Protection bars
Center stands
Chopper parts
Quad parts
Accessories

HEPCO & BECKER

The kit includes the following parts:

Quant	item no.	description
1	799.901HB	alu-rack
1	799.902HB	bow for alu-rack
1	799.903HB	plastic cover for rack
1	704.319HB	mounting tube left
1	704.320HB	mounting tube right

Quant	item no.	description
4	150.885	allen screw M6 x 12
4	150.763	allen screw M6 x 20
4	150.809	washer ø6,4
4	150.799	self-lock nut M6
4	150.164	special washer 20 x 20 x ø6,4

WARNING

Maximum load should not exceed 5 kg.
Otherwise the frame can be damaged.

Control all screw connections after the assembling for tightness!
Please notice our enclosed service information.

Also available:

Side carrier Lock it (removable)	Item.-no.: 650.4530 00 01 black
Front guard	Item.-no.: 503.4530 00 01 black
Engine guard	Item.-no.: 501.4530 01 01 black
Rear guard	Item.-no.: 504.4530 01 01 black

Hepco & Becker GmbH
An der Steinmauer 6

D-66955 Pirmasens

Tel.: +49 (0)6331 - 1453 - 100
Fax: +49 (0)6331 - 1453 - 120
eMail: vertrieb@hepco-becker.de
www.hepco-becker.de

Rear aluminium rack

YAMAHA XJ 6 / Diversion

Item - No.:
650.4530 01 01 black

Assembling instructions

Side cases
Top cases
luggage frames
Lock it system
Softbags
Aluminium luggage
Leather luggage
Protection bars
Center stands
Chopper parts
Quad parts
Accessories

HEPCO & BECKER

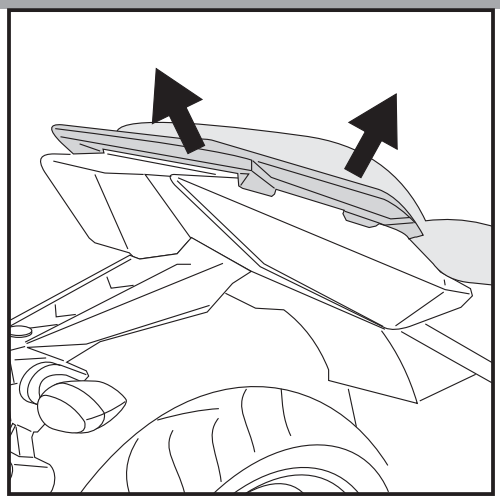

1

Preparing:
Open seat and dismantle handle bar.
Blinkers remain in their original position.

Tip:

Fit all parts and srew on not too strong.
After mounting all parts, the screws should be tightened to the torque specified.
This guarantees, that the kit is mounted without tension.

Fastening of the mounting tubes left+right:
at the free borings of the handle bar with the original screws.

2

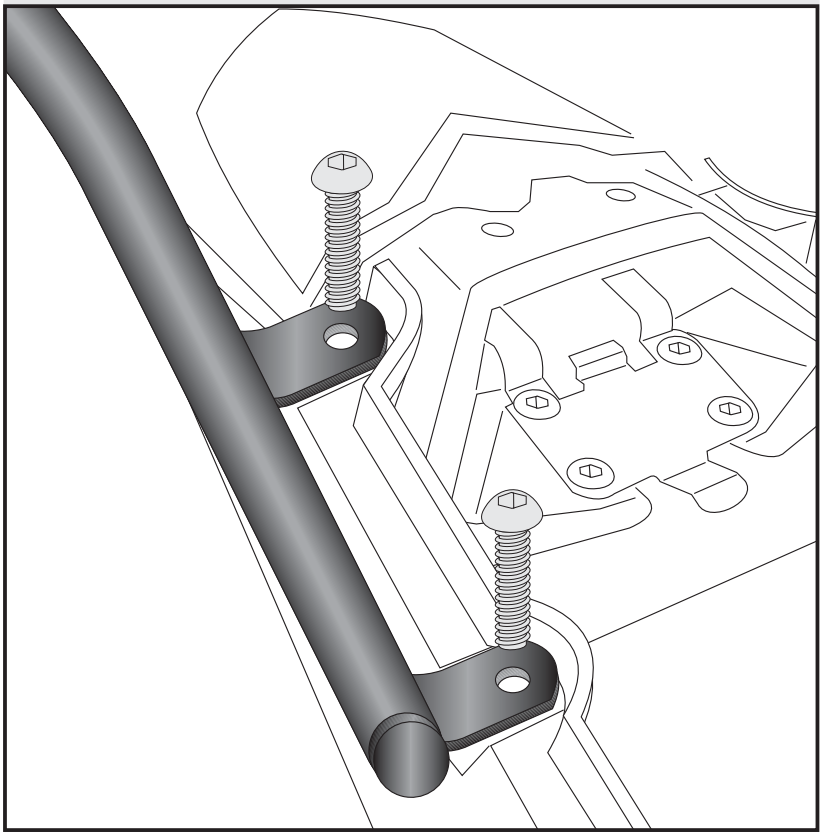

Rear aluminium rack

YAMAHA XJ 6 / Diversion

Item - No.:
650.4530 01 01 black

Assembling instructions

Side cases
Top cases
luggage frames
Lock it system
Softbags
Aluminium luggage
Leather luggage
Protection bars
Center stands
Chopper parts
Quad parts
Accessories

HEPCO & BECKER

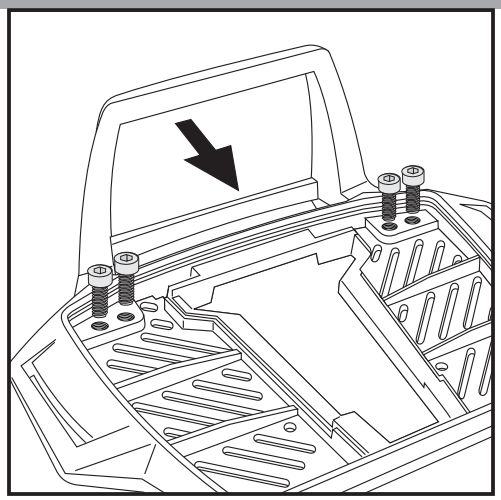

3

Fastening of the bow for the rack:
Fix the bow to the rack with allen screws M6 x 12.

NOTICE:
The bow is only needed in use with a Hepco & Becker topcase.

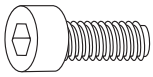

4x

Fastening of the alu-rack:
with allen screws M6 x 20, special washer 20 x 20 x ø6,4, washers ø6,4 and self-lock nuts M6.

Mount the plastic cover.

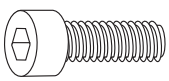

each 4x

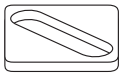
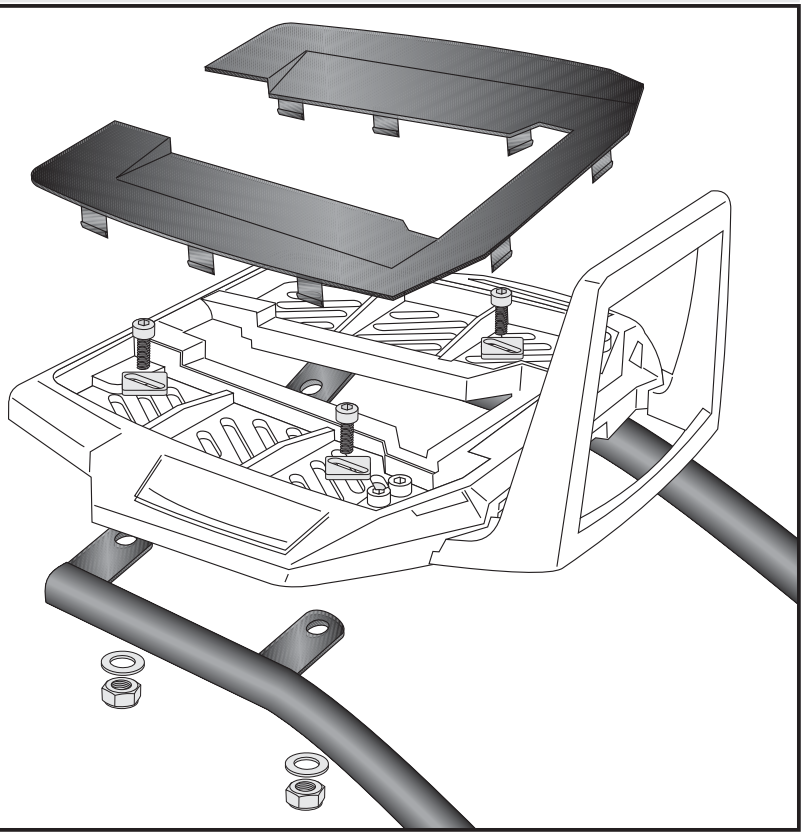
4