SPORTRACK

YAMAHA FZ 1 Fazer
ab 2007

Art.-Nr.: 670.403 schwarz

KRAUSER
MOTORRADGEPÄCKSYSTEME ■ BIKE BAGS

YAMAHA FZ 1 Fazer
ab 2007

Art.-Nr.: 4004.026.302 schwarz

Montage

Der Bausatz umfaßt die folgenden Teile:

Stück	Bestellnr.	Bezeichnung
1	700007887	Gepäckplatte
1	700007888	Hakenplatte
1	700007889	Schlossplatte
4	151.024	Senkkopfschrauben M6 x 20
4	150.799	selbstsichernde Muttern M6
4	151.283	Verschlußstopfen ø8 mm
4	150.809	U-Scheiben ø6,4
1	330.302	Logo Hepco & Becker ø30mm
1	151.356	Dichtband 20x40 - Länge 120 cm

Anzugsmomente des Motorradherstellers beachten!
Nach der Montage alle Verschraubungen auf festen Sitz kontrollieren!
Bitte beachten Sie unsere beigefügten Serviceinformationen.

Hepco & Becker GmbH
An der Steinmauer 6
D-66955 Pirmasens
Tel.: 06331 - 1453 - 100
Fax: 06331 - 1453 - 120
eMail: vertrieb@hepco-becker.de
www.hepco-becker.de

Krauser GmbH
An der Steinmauer 6
D-66955 Pirmasens
Tel.: 06331 - 1453 - 250
Fax: 06331 - 1453 - 260
eMail: vertrieb@krauser.de
www.krauser.de

140512

SPORTRACK

HEPCO & BECKER

YAMAHA FZ 1 Fazer
ab 2007

Art.-Nr.: 670.403 schwarz

KRAUSER
MOTORRADGEPÄCKSYSTEME ■ BIKE BAGS

YAMAHA FZ 1 Fazer
ab 2007

Art.-Nr.: 4004.026.302 schwarz

Montage

Vorbereitung: Soziussitz demontieren

Montage des Sportracks:
Schlossplatte ① mit 2x Senkschraube M6x20 und 2x selbstsichernde Mutter M6 und 4x U-Scheibe Ø6,4 an die Gepäckplatte schrauben.
Hakenplatte ② mit 2x Senkschraube M6x20 und selbstsichernde Mutter M6 und 4x U-Scheibe Ø6,4 an die Gepäckplatte schrauben. Jeweils Anbaurichtungen beachten.

Die 4x nicht benutzten Bohrungen in der Gepäckplatte mit den Verschlussstopfen verschließen.
Die Befestigung des Sportracks am Motorrad erfolgt in der gleichen Weise wie beim Soziussitz. Vor der Fahrt den festen Sitz des Sportracks im Schloss kontrollieren.

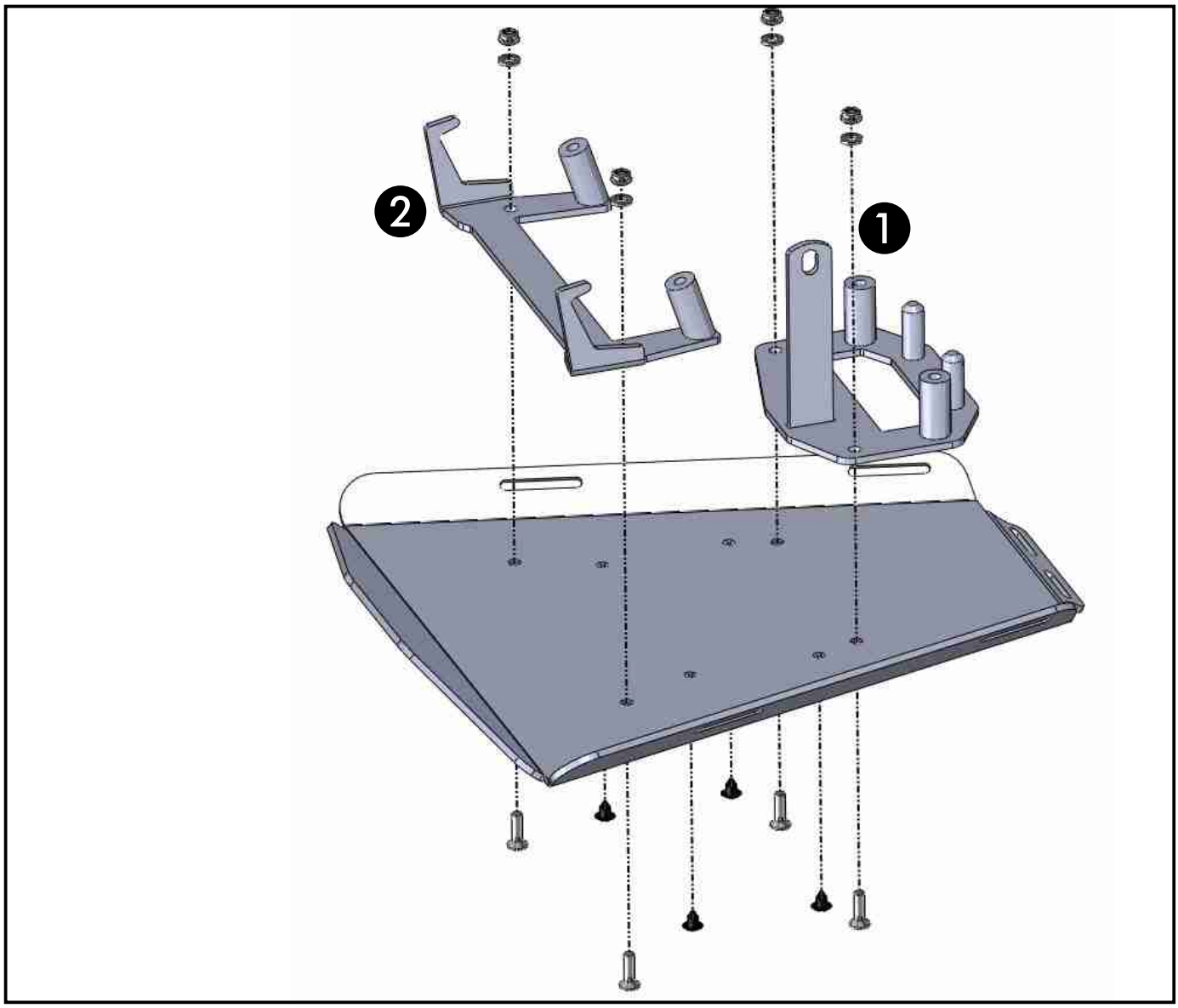

SPORTRACK

HEPCO & BECKER

YAMAHA FZ 1 Fazer
ab 2007

Art.-Nr.: 670.403 schwarz

KRAUSER
MOTORRADGEPÄCKSYSTEME ■ BIKE BAGS

YAMAHA FZ 1 Fazer
ab 2007

Art.-Nr.: 4004.026.302 schwarz

Montage

Anbringung des Dichtbandes:
dieses wird, wie gezeigt, auf der Rückseite der Sportrackplatte aufgeklebt.

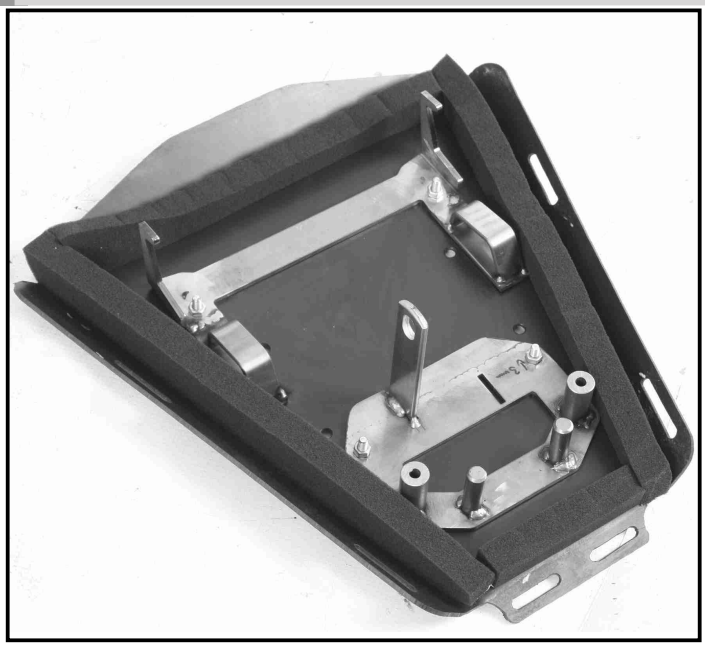

SPORTRACK

KRAUSER
MOTORRADGEPÄCKSYSTEME ■ BIKE BAGS

YAMAHA FZ 1
from 2007

Item.-No.: 670.403 black

YAMAHA FZ 1
from 2007

Item.-No.: 4004.026.302 black

Assembling instructions

The kit includes the following parts:

Quant	item no.	description
1	700007887	sportrack plate
1	700007888	holding plate
1	700007889	lid plate
4	151.024	countersunk head screw M6 x 20
4	150.799	self lock nuts M6
4	151.283	plastic plug Ø8 mm
4	150.809	washer ø6,4
1	330.302	emblem Hepco & Becker ø30mm
1	151.356	Seal strip 20x 40 mm - lenght 120 cm

Control all screw connections after the assembling for tightness!
Please notice our enclosed service information.

Hepco & Becker GmbH
An der Steinmauer 6
D-66955 Pirmasens
Tel.: +49 6331 - 1453 - 100
Fax: +49 6331 - 1453 - 120
eMail: vertrieb@hepco-becker.de
www.hepco-becker.de

Krauser GmbH
An der Steinmauer 6
D-66955 Pirmasens
Tel.: +49 6331 - 1453 - 250
Fax: +49 6331 - 1453 - 260
eMail: vertrieb@krauser.de
www.krauser.de

SPORTRACK

HEPCO & BECKER

YAMAHA FZ 1
from 2007

Item.-No.: 670.403 black

KRAUSER
MOTORRADGEPÄCKSYSTEME ■ BIKE BAGS

YAMAHA FZ 1
from 2007

Item.-No.: 4004.026.302 black

Assembling instructions

Preparing: Dismantle original pillion seat.

Fastening of the sportrack:

Fix the lid plate ① to the sportrack plate with countersunk head screws M6 x 20, washers ø6,4 and self lock nuts M6.

Fix the holding plate ② to the sportrack plate with countersunk head screws M6 x 20, washers ø6,4 and self lock nuts M6.

Seal up the 4 holes not in use with sealing plugs.
Fixing the SPORTRACK onto the motorbike is the same as fixing a pillion seat.
Please check that the SPORTRACK is securely fitted before driving.

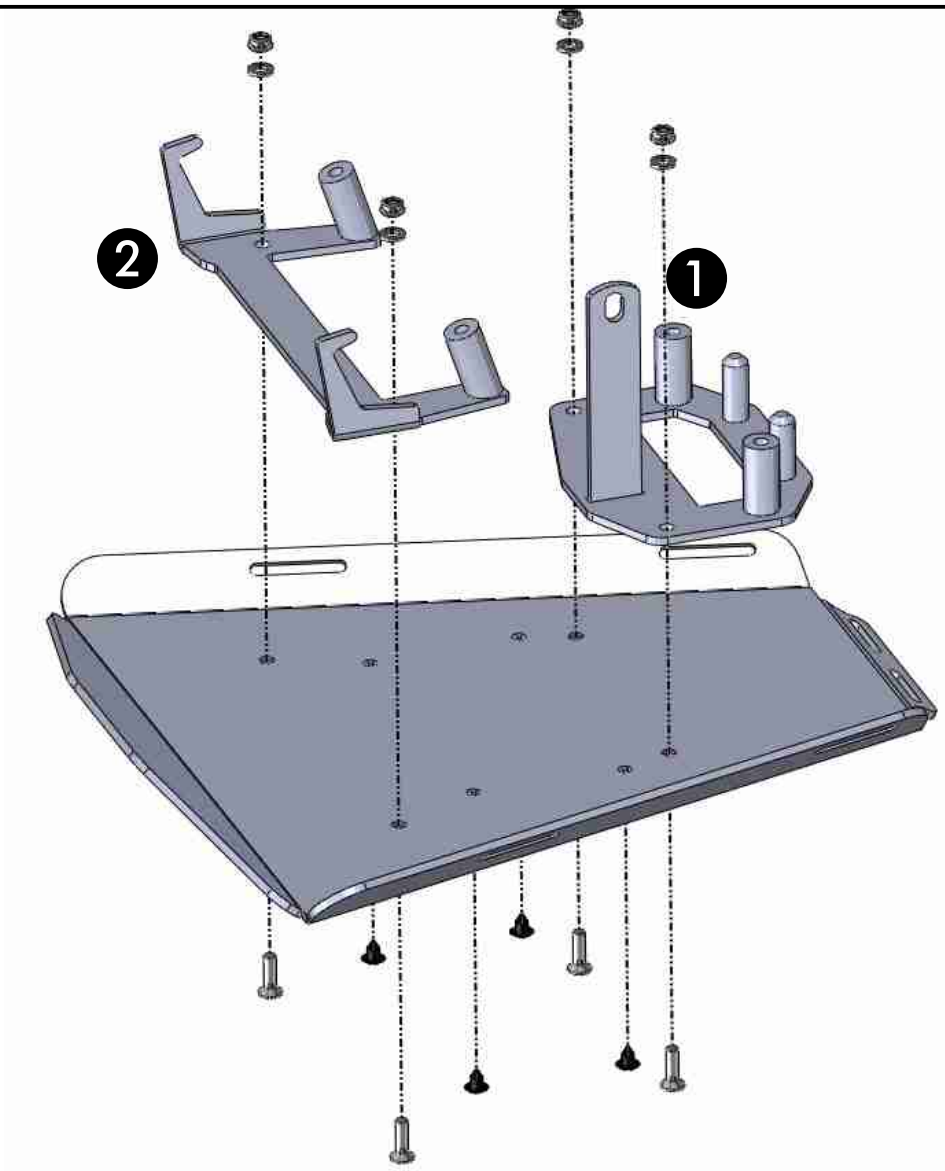

SPORTRACK

HEPCO & BECKER

YAMAHA FZ 1
from 2007

Item.-No.: 670.403 black

KRAUSER
MOTORRADGEPÄCKSYSTEME ■ BIKE BAGS

YAMAHA FZ 1
from 2007

Item.-No.: 4004.026.302 black

Assembling instructions
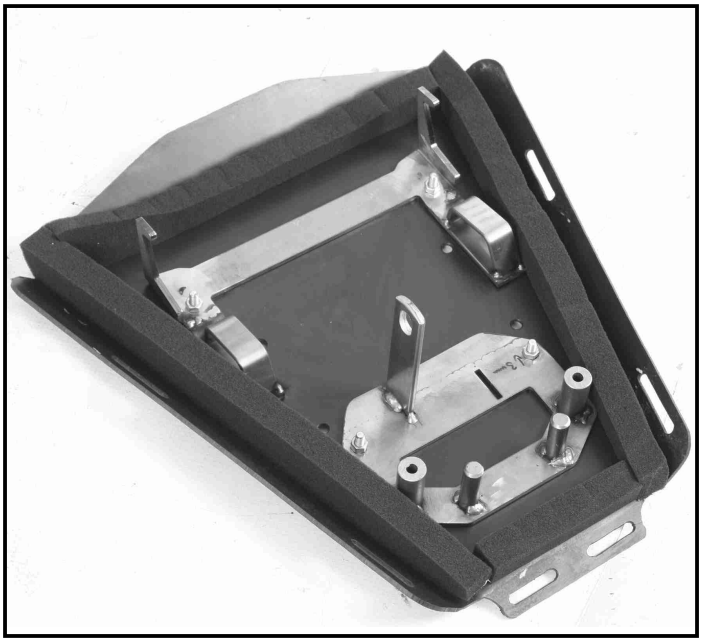
Affixing of the seal strip:
this will be sticked, as shown on the picture, to the back of the Sportrack plate.