MOTOPLASTIC, S.A.
Molí de la sal, 1 - 08403 Granollers (Barcelona) SPAIN
Tel. 34 93 849 06 33 - Fax 34 93 849 09 88
info@puig.tv - info@puigusa.com
www.puig.tv - www.puigusa.com

INSTRUCCIONES DE MONTAJE - MOUNTING INSTRUCTIONS - MONTAGEANLEITUNG

TAPA DEPÓSITO LÍQUIDO DE FRENO PARA – BRAKE RESERVOIR COVER FOR

YAMAHA MT-07 / MT-09

Ref.: 7578 J
(color negro/black colour)
Ref.: 7578 C
(color carbono/carbon look)

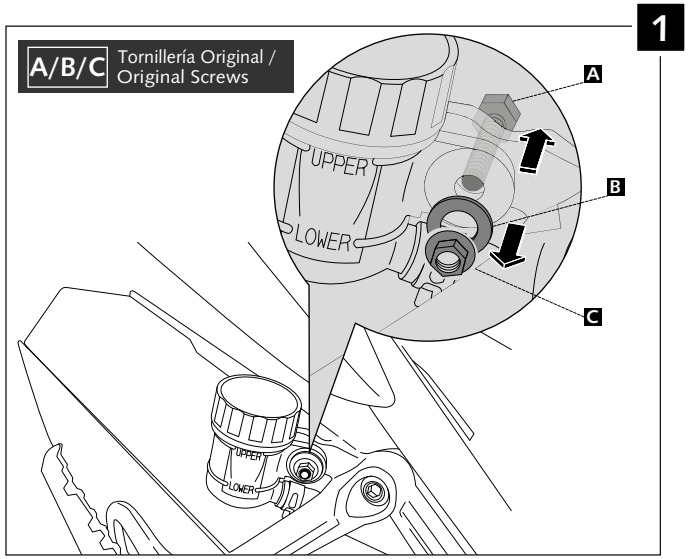

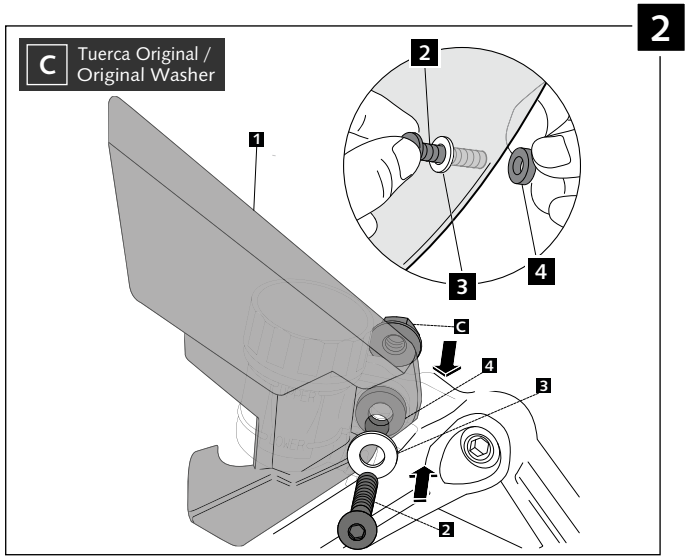

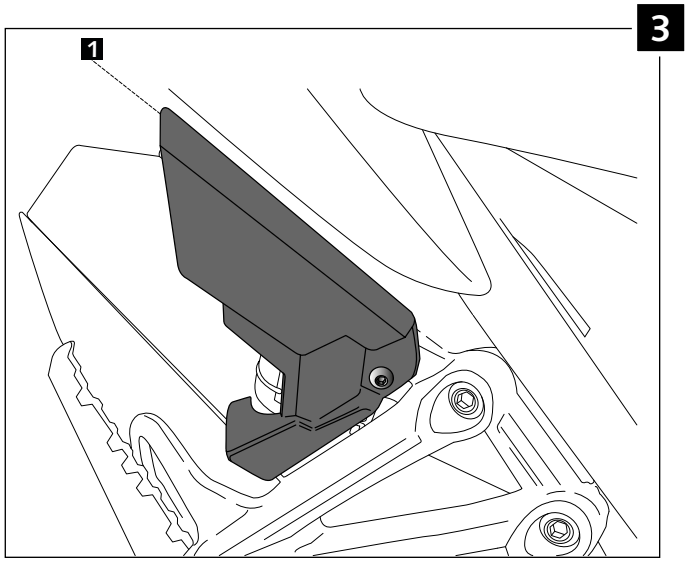

ID.		DESCRIPCIÓN	DESCRIPTION	QTY.
1		Tapa Depósito líquido de freno	Brake reservoir cover	1
2		Tornillo allen ISO 7380 M5x35	M5x35 ISO 7380 Allen Screw	1
3		Arandela de nylon M5x0,5	M5x0,5 Nylon washer	1
4		Arandela de goma Ø5x4mm	Ø5x4mm Rubber washer	1