Motorradkoffer
Gepäckträger
Zweiradzubehör
Aktenkoffer
Werkzeugkoffer
Spezialkoffer

HEPCO & BECKER

Schutz- und Zierbügel
H O N D A CA 125
CMX 250
Ausführung B

Artikel-Nummer: 501.112
501.114

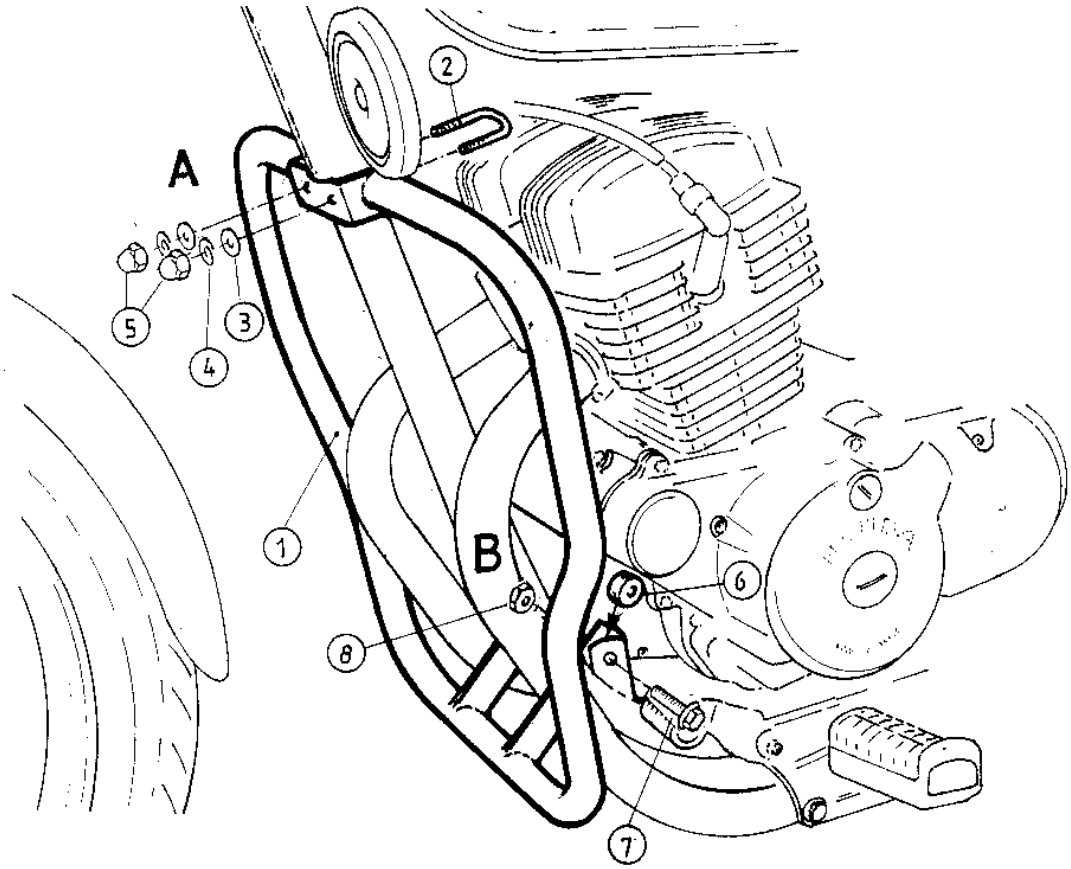

Montagehinweise:

Befestigung oben (A):

Die Montage erfolgt mit ① 1 x Schutz- und Zierbügel
1 x Bügelschelle ∅ 42 mm x M8 (gekürzt) auf 60 mm
2 x U-Scheiben ∅ 8,4 mm
2 x Sprengringe ∅ 8,4 mm
2 x Hutmuttern M 8

Befestigung unten (B):

Die Montage erfolgt mit 2 x Aludistanzen ∅ 25 x ∅ 11 x 10 mm
1 x Originalschraube
1 x Originalmutter

Nach der Montage alle Verschraubungen auf festen Sitz kontrollieren!